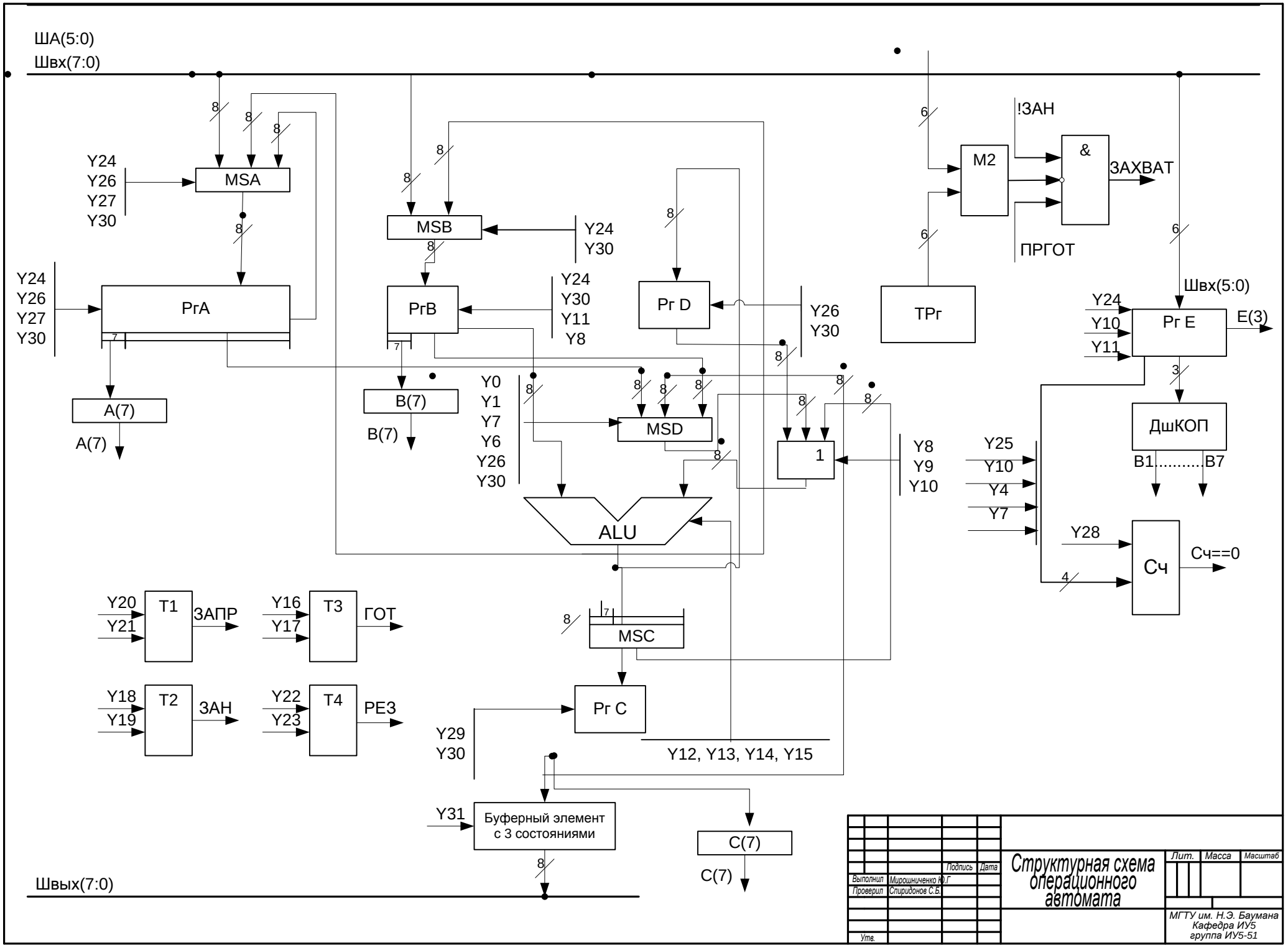
ША(5:0)
Швх(7:0)
MSA
Y24
Y26
Y27
Y30
РгА
A(7)
MSB
Y24
Y30
РгВ
Y24
Y30
Y11
Y8
B(7)
Pr D
Y26
Y30
Y0
Y1
Y7
Y6
Y26
Y30
MSD
ALU
1
Y8
Y9
Y10
M2
!ЗАН
&
ЗАХВАТ
ПРГОТ
ТРг
Швх(5:0)
Y24
Y10
Y11
Pr E
E(3)
ДшКОП
B1.....B7
Y25
Y10
Y4
Y7
Y28
Сч
Сч==0
Y20
Y21
T1
ЗАПР
Y16
Y17
T3
ГОТ
Y18
Y19
T2
ЗАН
Y22
Y23
T4
РЕЗ
MSC
Pr C
Y29
Y30
Y12, Y13, Y14, Y15
Y31
Буферный элемент
с 3 состояниями
C(7)
Швых(7:0)
Выполнил
Мирошниченко Ю.Г.
Проверил
Спиридонов С.Б.
Подпись
Дата
Утв.
Структурная схема
операционного
автомата
Лит.
Масса
Масштаб
МГТУ им. Н.Э. Баумана
Кафедра ИУ5
группа ИУ5-51